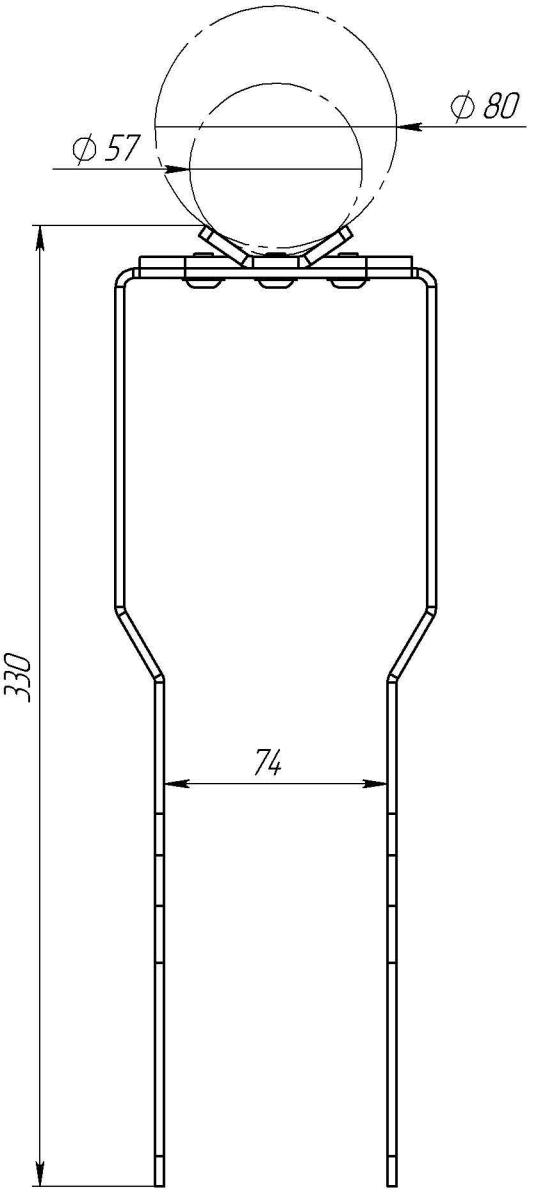
Ф 80
Ф 57
330
74

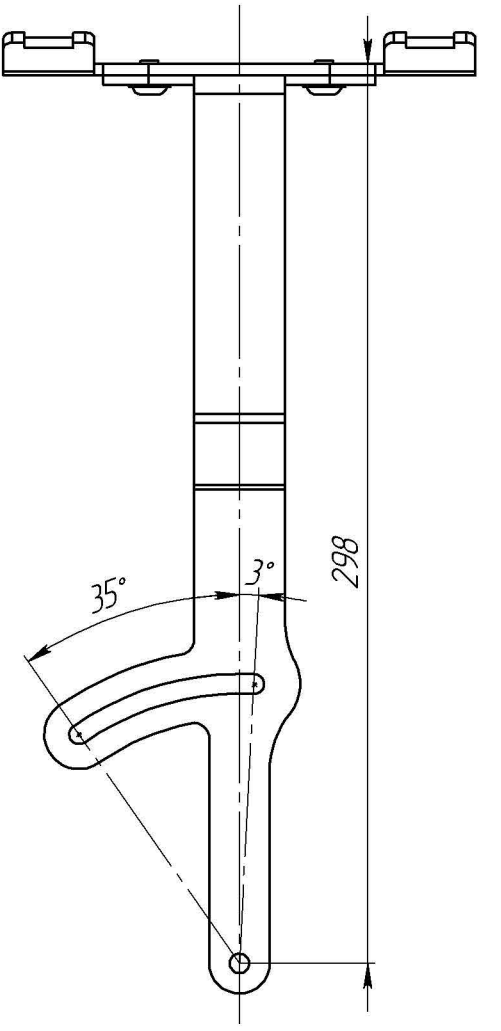
35°
3°
298

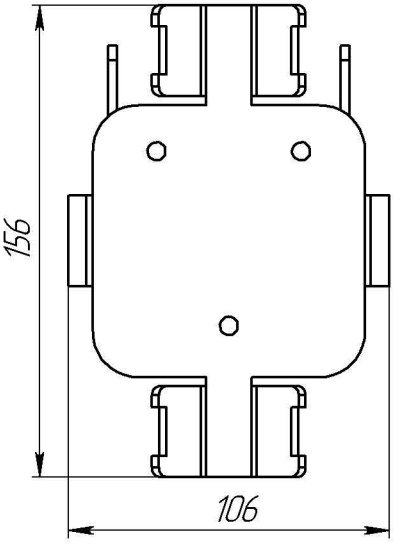
156
106

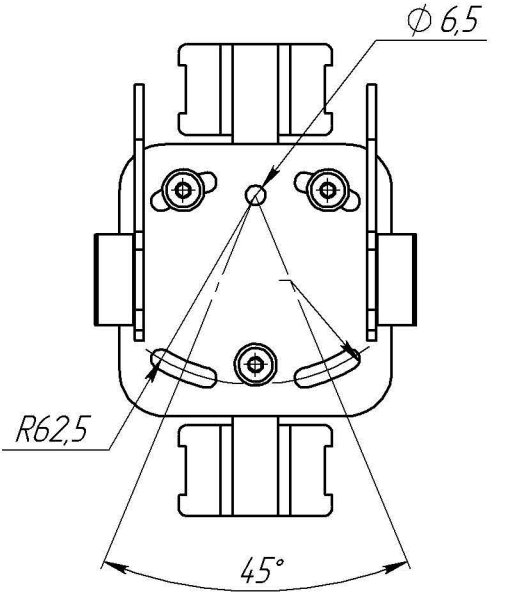
Ф 6,5
R62,5
45°