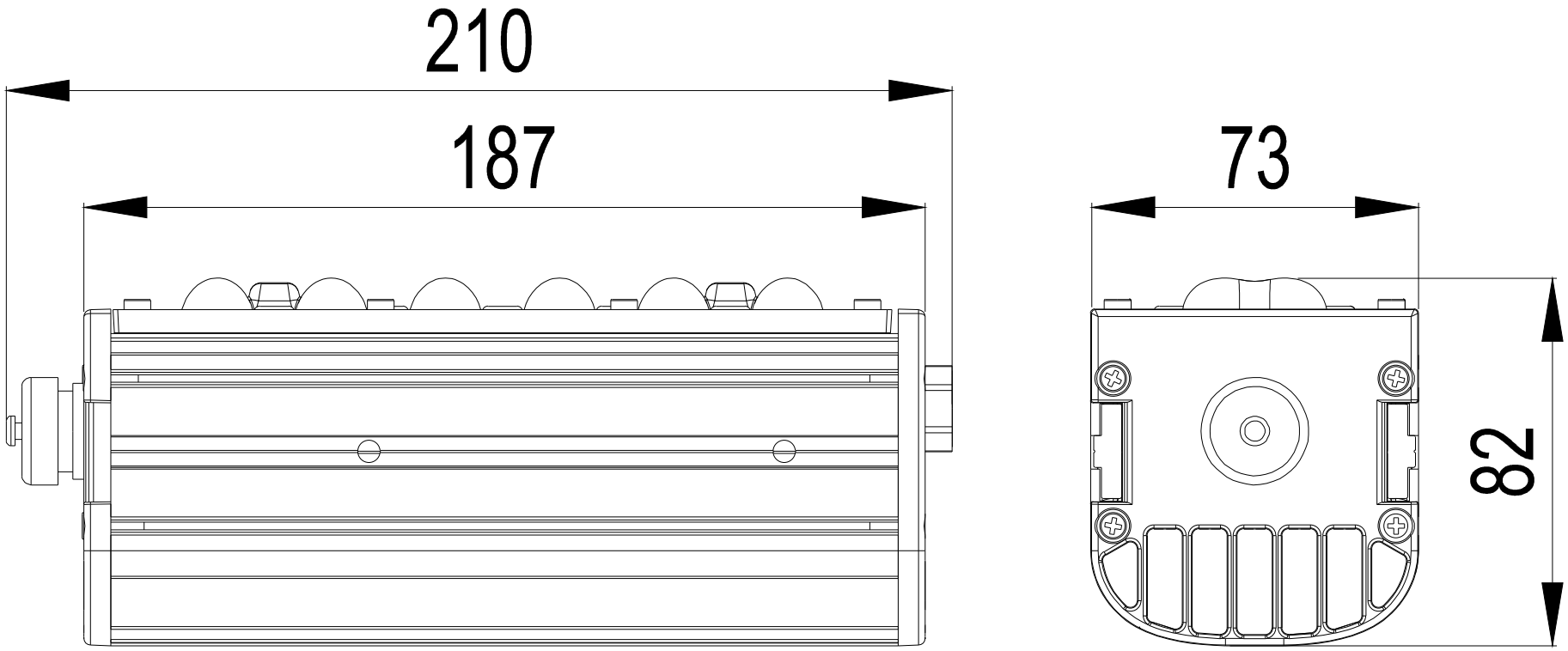
210
187
73
82